# 組　織　図

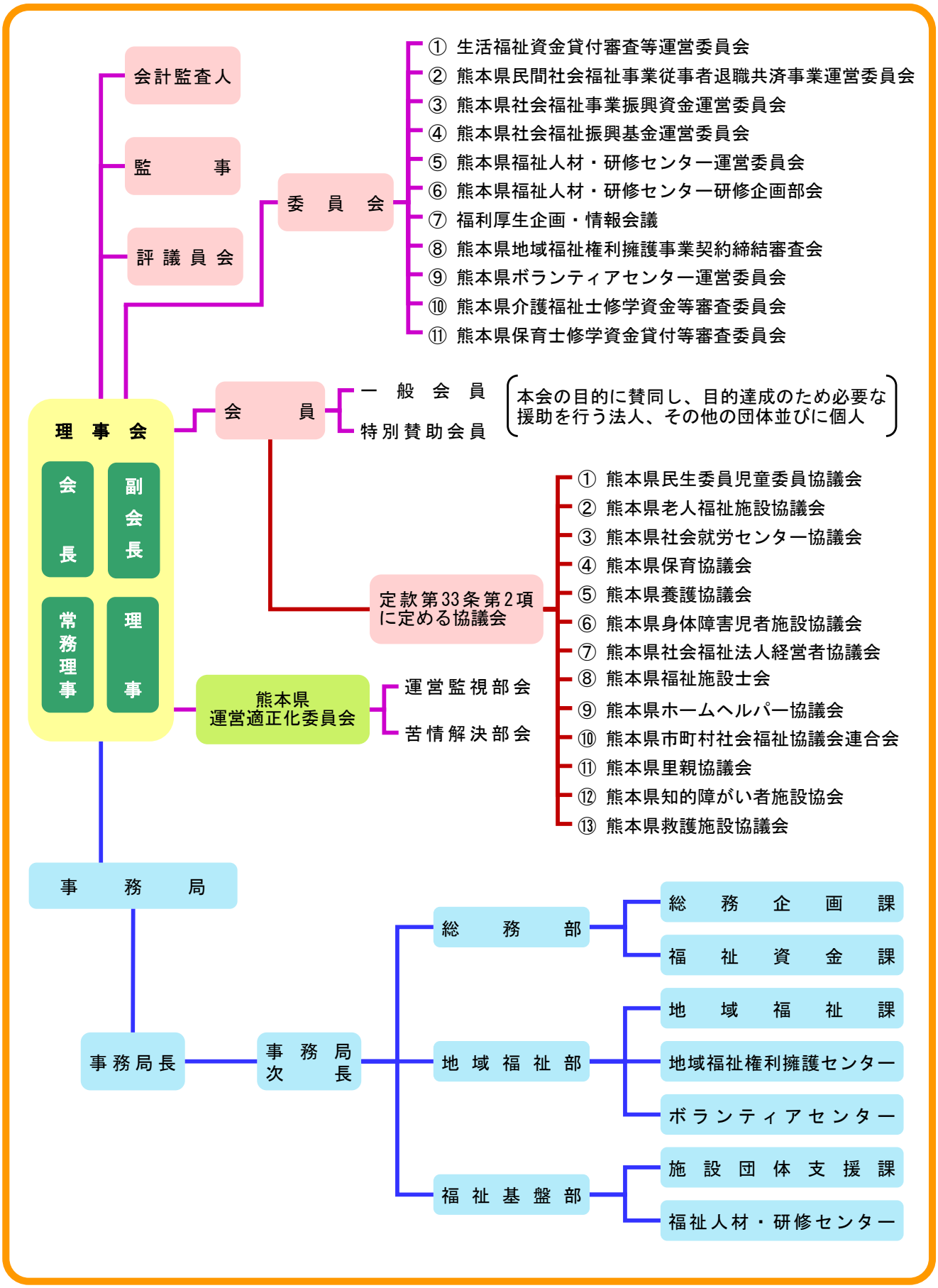
会計監査人
監　事
評議員会
委員会
① 生活福祉資金貸付審査等運営委員会
② 熊本県民間社会福祉事業従事者退職共済事業運営委員会
③ 熊本県社会福祉事業振興資金運営委員会
④ 熊本県社会福祉振興基金運営委員会
⑤ 熊本県福祉人材・研修センター運営委員会
⑥ 熊本県福祉人材・研修センター研修企画部会
⑦ 福利厚生企画・情報会議
⑧ 熊本県地域福祉権利擁護事業契約締結審査会
⑨ 熊本県ボランティアセンター運営委員会
⑩ 熊本県介護福祉士修学資金等審査委員会
⑪ 熊本県保育士修学資金貸付等審査委員会
理事会
会長
副会長
常務理事
理事
会員
一般会員
特別賛助会員
本会の目的に賛同し、目的達成のため必要な援助を行う法人、その他の団体並びに個人
定款第33条第2項に定める協議会
① 熊本県民生委員児童委員協議会
② 熊本県老人福祉施設協議会
③ 熊本県社会就労センター協議会
④ 熊本県保育協議会
⑤ 熊本県養護協議会
⑥ 熊本県身体障害児者施設協議会
⑦ 熊本県社会福祉法人経営者協議会
⑧ 熊本県福祉施設士会
⑨ 熊本県ホームヘルパー協議会
⑩ 熊本県市町村社会福祉協議会連合会
⑪ 熊本県里親協議会
⑫ 熊本県知的障がい者施設協会
⑬ 熊本県救護施設協議会
熊本県運営適正化委員会
運営監視部会
苦情解決部会
事務局
事務局長
事務局次長
総務部
総務企画課
福祉資金課
地域福祉部
地域福祉課
地域福祉権利擁護センター
ボランティアセンター
福祉基盤部
施設団体支援課
福祉人材・研修センター